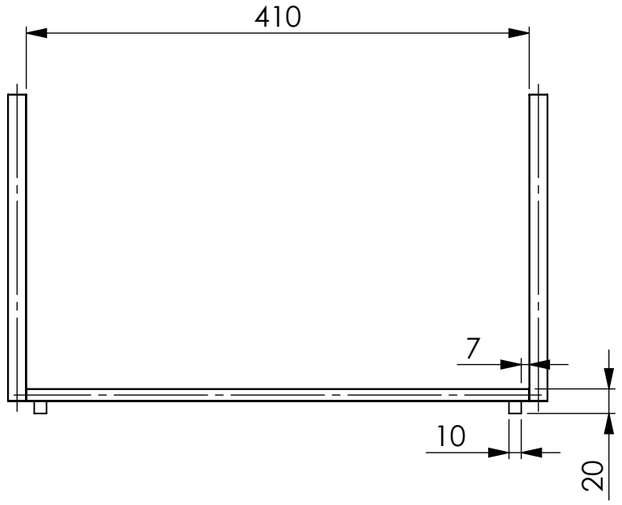

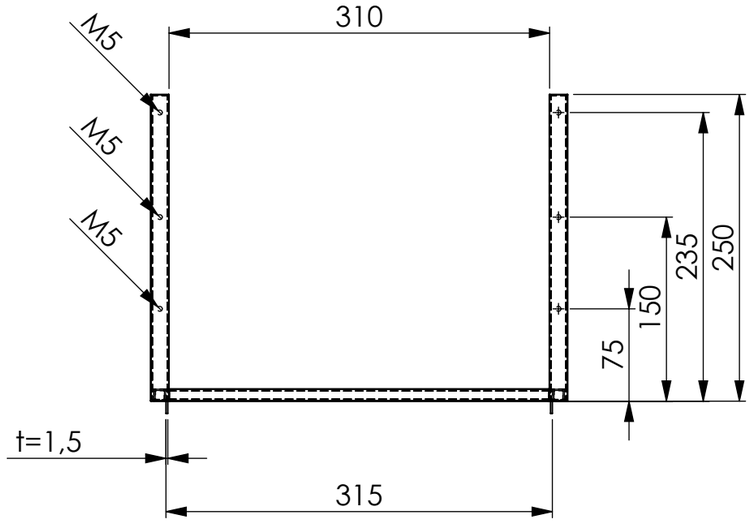

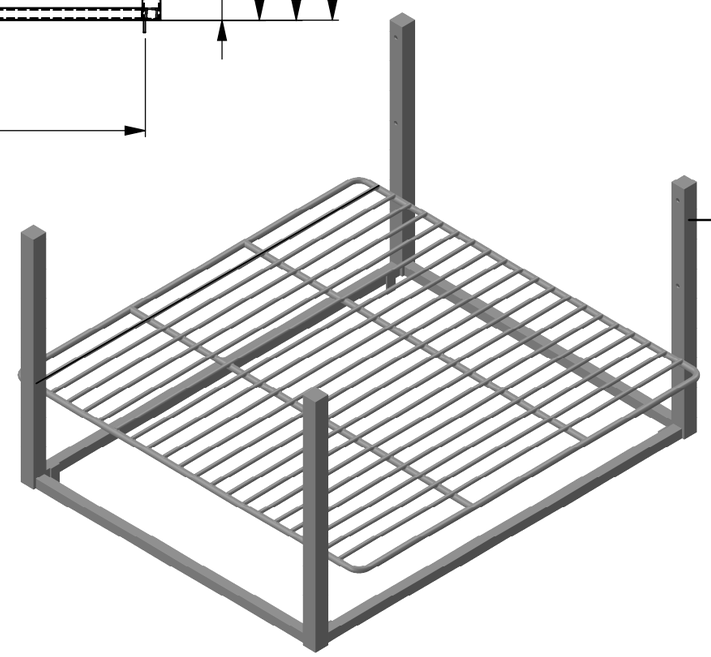

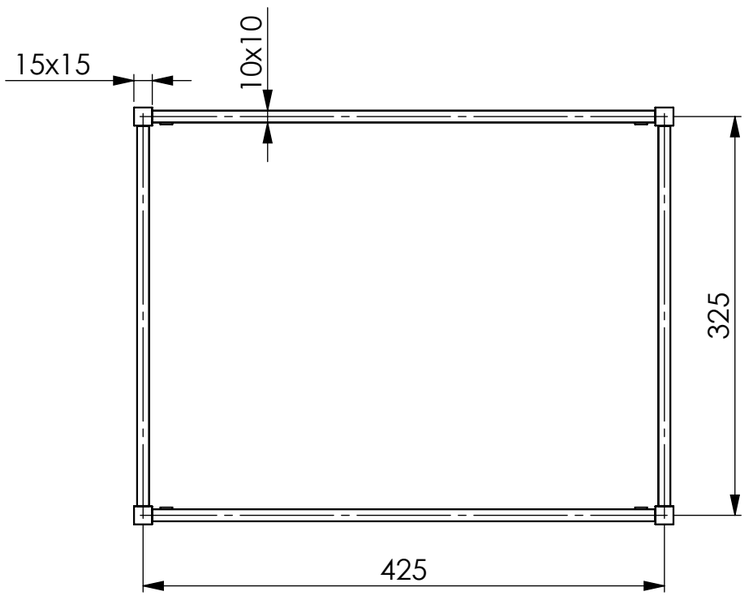

HOLM DURCHMESSER: --	RADIUS: --	GEZEICHNET VON: G.Breuer	DATUM: 31.03.2021
Lineartoleranzen: < 1000mm = +- 1,00mm < 4000mm = +- 2,00mm < 6000mm = +- 3,00mm > 6000mm = +- 4,00mm Winkeltoleranzen: 1° - 360° = +- 0,5°	**G.Eichenwald** **GmbH & Co KG** Ruhrstraße 60 D-41469 Neuss Tel 02137 / 91787-0 Fax 02137 / 91787-17	Kunde: IDEAL Eichenwald Komission: Grillzubehör	
Code / Änderung / Name / Datum	IDEAL EDELSTAHL	BENENNUNG: Grill Rostträger	
ÄNDERUNGEN VORBEHALTEN!	WERKSTOFF: **V4A**	ZEICHNUNGSNR. 71 31 15-B	A3
		BLATT 1 VON 1	MASSSTAB:1:5

ALLE RECHTE VORBEHALTEN! Diese Zeichnung ist urheberrechtlich geschützt und darf ohne unsere Genehmigung weder kopiert, noch Dritten -vor allem Wettbewerbsfirmen- vorgelegt oder ausgehändigt werden